AR142 Czujnik temperatury

CHARAKTERYSTYKA

Czujnik przeznaczony do pomiaru temperatury cylindrów wtryskarek, wytłaczarek oraz form wtryskowych. Wyposażony w kieszeń z uchwytem bagnetowym.

DANE TECHNICZNE

Element pomiarowy..... Pt100, Pt500, Pt1000, wg PN-EN60751+A2
J (FeCu-Ni), K (NiCr-NiAl) wg PN-EN60584
Zakres pomiarowy.....do 400°C
Materiał osłony..... stal 1HN18N9T (1.4541)
mosiądz niklowany
Przewód łączenoiwy..... teflon-oplot (standard)
Układ połączeń (Pt100)..... 2, 3 lub 4 przewodowy
Wymiar gwintu..... M12x1, M12x1,5, M14x1,5, inne

SPOSÓB ZAMAWIANIA

AR142 – ☐ – ☐ – ☐ – ☐ – ☐ – ☐ – ☐ – ☐ – ☐ – ☐

Element pomiarowy
- Pt100, 2xPt100, inne
- J, K

Klasa
- A, B lub 1/3B dla Pt...
- 1 lub 2 dla J, K

Średnica osłony d [mm]

Długość sołony Lco [mm]

Gwint: M10x1, M14x1,5, M20x1,5, inne

Długość przewodu Lp [m]

Rodzaj przewodu przyłączeniowego

1 - teflon-oplot	-40...+250°C
2 - teflon-silikon	-40...+200°C
3 - silikon-silikon	-40...+200°C
5 - teflon-teflon	-70...+260°C
6 - włókno szklanex2-oplot	max.+400°C

Rodzaj połączenia
- 2-przewodowe
- 3-przew., 4-przew. (tylko Pt...)

Temperatura pracy [°C]

PRZYKŁAD ZAMAWIANIA

AR142 - Pt100 - B - 8 - 100 - M14x1,5 - 1,5 - 1 - 3 - 300°C

kod powyższy oznacza czujnik z termorezystorem Pt100, klasy B, z osłoną o średnicy 8mm i długości 100mm, z gwintem o wymiarze M14x1,5 z przewodem teflon oplot długości 1,5m, 3-przewodowym wyprowadzeniem, pracujący w zakresie do 300°C

DANE MONTAŻOWE

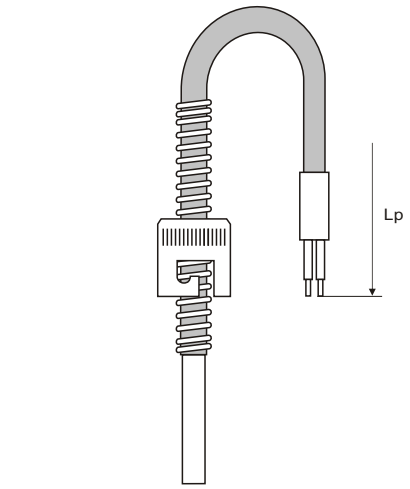

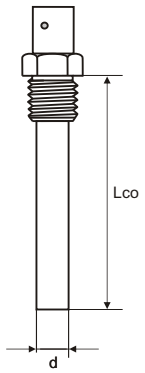

Osłona

APAR - Biuro Handlowe, 05-090 Raszyn, ul. Gałczyńskiego 6, tel. +48 22 101-27-31, +48 22 853-48-56 • email: automatyka@apar.pl